版本	修改内容	修改人	时间

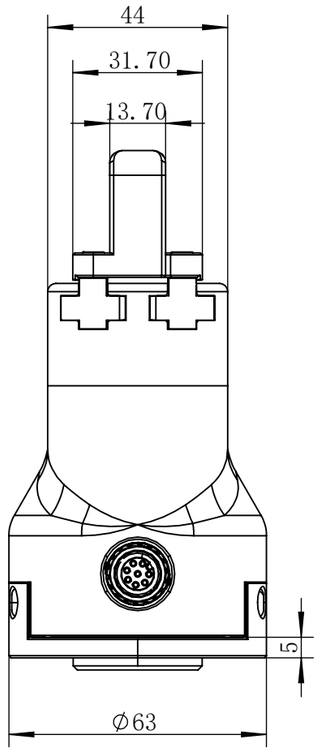

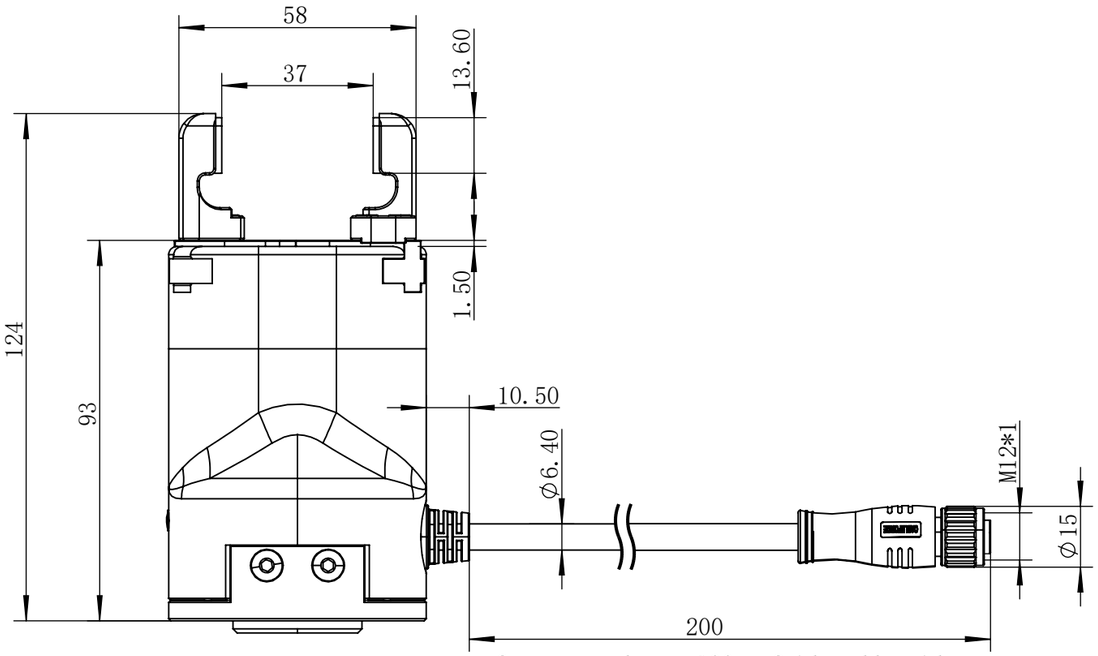

Secure at least 100mm Cable allowable bending radius R50mm

未注线性尺寸公差						
基本尺寸(mm)		0-5	>5-20	>20-50	>50-100	>100
公差等级	A	±0.05	±0.08	±0.1	±0.15	±0.2
	B	±0.08	±0.1	±0.15	±0.2	±0.3
	C	±0.1	±0.2	±0.3	±0.5	±0.8
未注角度尺寸公差(GB/T 1804-2000)						
角度短边长度(mm)		0-10	>10-50	>50-120	>120-400	>400
公差等级	M级	±1°	±30′	±20′	±10′	±5′
未注倒圆角与倒角，按照GB/T 1804-2000中的M等级						

物料编码		物料名称	PGC-50-35-0-S		
图纸编号		图幅	数量	比例	版本
材料		A3	1	1:5	
设计		第 1 张	共 1 张		
审核		大寰机器人			
批准					